UPLIFTING COMPANY

AUTOP STENHOJ

Eurolift 2.30 Pv

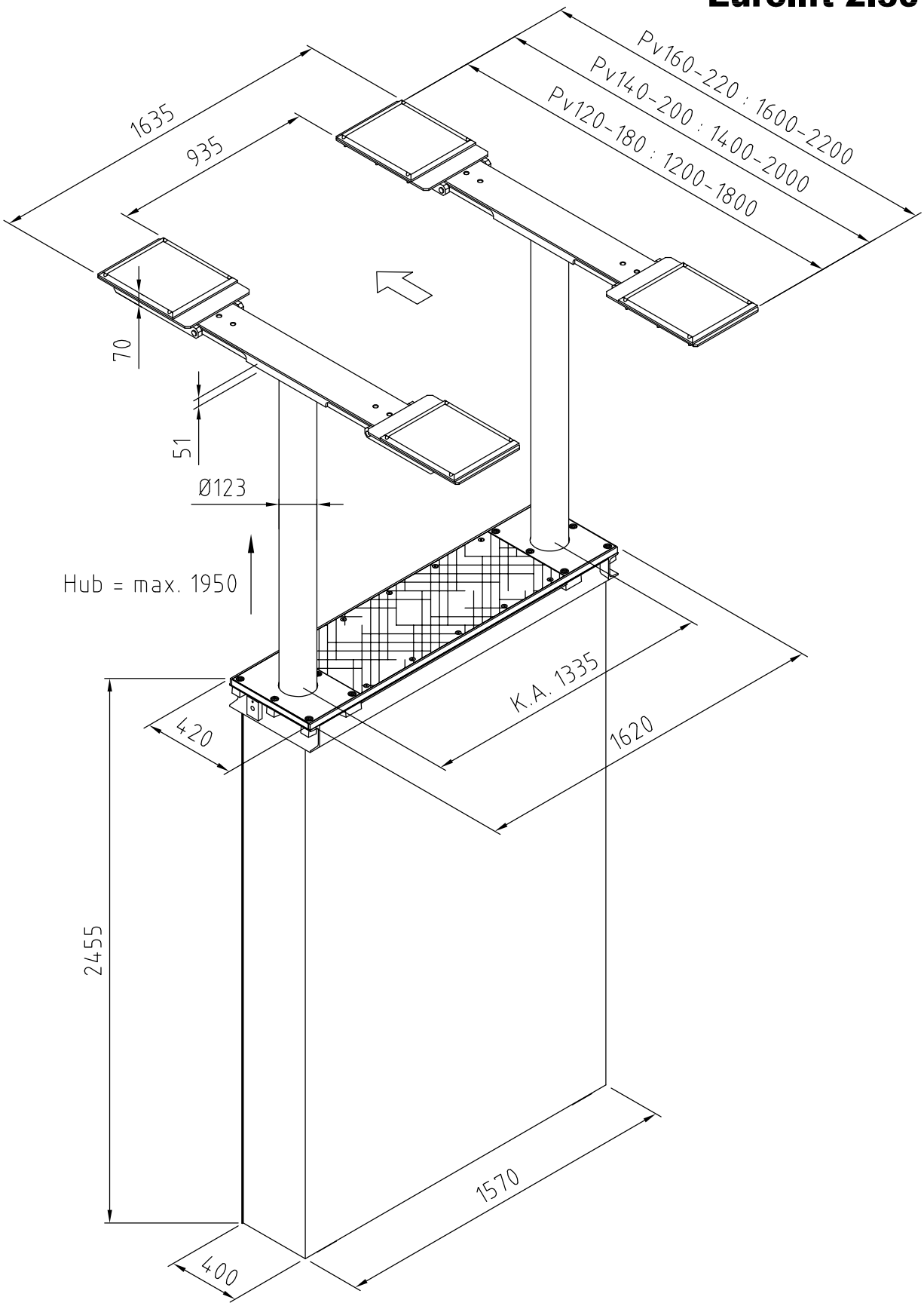

Konstruktionsänderungen vorbehalten × Stand 20.01.2017

Maßskizze incl. Angabe der Überfahrhöhen